ARREDAMENTO
CARRELLI PORTAOGGETTI

Rev. 01 del 07/2022

Carrelli smontabili in acciaio verniciato a polveri epossidiche con 4 ruote piroettanti.
Ripiani in acciaio verniciato a polveri epossidiche.
I carrelli sono disponibili con 2 o con 3 ripiani e in due diverse dimensioni.

MODELLI E DATI TECNICI

Modelli	Larghezza	Profondità	Altezza	Ø ruote	Codice
Piccolo con due ripiani	50 cm	34 cm	82 cm	50 mm	1614010
Piccolo con tre ripiani	50 cm	34 cm	82 cm	50 mm	1614020
Grande con due ripiani	65 cm	45 cm	82 cm	50 mm	1614030
Grande con tre ripiani	65 cm	45 cm	82 cm	50 mm	1614040

FISIOTECH SRL
Sede Operativa e Amministrativa: Via Toniolo, 44/E-F - 31028 Vazzola (TV) - ITALY
Sede legale : Via Valdoni, 19 - 31013 Cimavilla di Codognè (TV) - ITALY
Tel. +39 0438470342 - Fax +39 0438478762 - mail : info@fisiotech.com - pec : fisiotech@emailsec.it
P.I. e C.F. 03765100262 - Rea TV 296956

ARREDAMENTO
CARRELLI PORTAOGGETTI

Rev. 01 del 07/2022

ISTRUZIONI PER IL MONTAGGIO

Carrello con 2 ripiani:

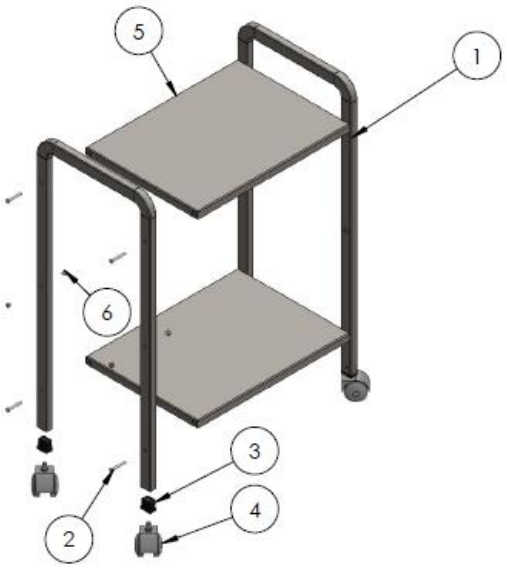

RIF.1 (N°2 pezzi) = Fianco
RIF.2 (N°8 pezzi) = Vite TBEI M6X40
RIF.3 (N°4 pezzi) = Puntale filettato
RIF.4 (N°4 pezzi) = Ruota
RIF.5 (N°2 pezzi) = Ripiano
RIF.6 (N°8 pezzi) = Copriforo

Carrello con 3 ripiani:

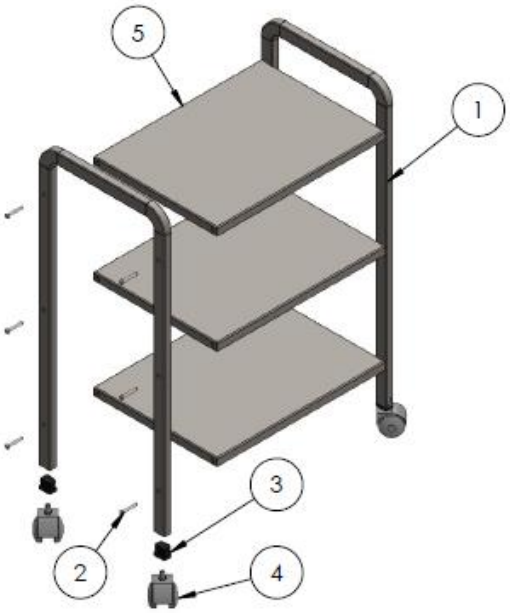

RIF.1 (N°2 pezzi) = Fianco
RIF.2 (N°12 pezzi) = Vite TBEI M6X40
RIF.3 (N°4 pezzi) = Puntale filettato
RIF.4 (N°4 pezzi) = Ruota
RIF.5 (N°3 pezzi) = Ripiano

FISIOTECH SRL
Sede Operativa e Amministrativa: Via Toniolo, 44/E-F - 31028 Vazzola (TV) - ITALY
Sede legale : Via Valdoni, 19 - 31013 Cimavilla di Codognè (TV) - ITALY
Tel. +39 0438470342 - Fax +39 0438478762 - mail : info@fisiotech.com - pec : fisiotech@emailsec.it
P.I. e C.F. 03765100262 - Rea TV 296956