SÉRIE SET-CLOSE TABLE HYDRA

Rev. 01 07/2022

Table **HYDRA** en bois, réglable en hauteur et pliante utilisé pour examen et traitement.

SPÉCIFICATIONS TECHNIQUES

Plans	1
Longueur ouverte	218 cm
Largeur ouverte	65 cm
Hauteur réglable manuellement	60 - 75 cm
Dimensions pliée (Long.x Larg.x Haut.)	95x65x20 cm
Charge maximale, uniformément repartie	150 kg
Poids	25 kg

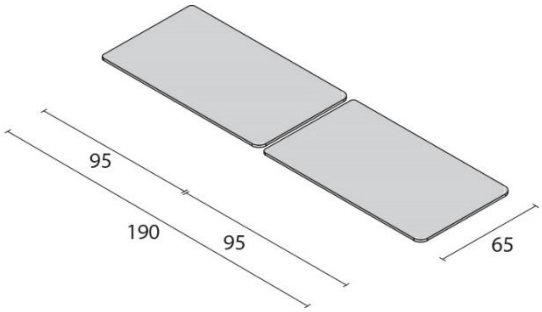

HYDRA MODÈLES

Description	Code
Hydra table pliable en bois	1116E40M0N

FISIOTECH SRL
Lieu d'activité : Via Toniolo, 44/E-F - 31028 Vazzola (TV) - ITALIE
Siège social : Via Valdoni, 19 - 31013 Cimavilla di Codognè (TV) - ITALIE
Tel. +39 0438470342 - Fax +39 0438478762 - mail : info@fisiotech.com - pec : fisiotech@emailsec.it
Numéro de TVA IT 03765100262 - Rea TV 296956

SÉRIE SET-CLOSE TABLE HYDRA

Rev. 01 07/2022

SPÉCIFICATIONS TECHNIQUES REMBOURREMENT

Nom du produit	mousse de polyuréthane
Classe réaction au feu	1 IM (la meilleure)
Densité rembourrement	30 kg/m3
Hauteur rembourrement	40 mm

COLORIS SELLERIE

FISIOTECH SRL
Lieu d'activité : Via Toniolo, 44/E-F - 31028 Vazzola (TV) - ITALIE
Siège social : Via Valdoni, 19 - 31013 Cimavilla di Codognè (TV) - ITALIE
Tel. +39 0438470342 - Fax +39 0438478762 - mail : info@fisiotech.com - pec : fisiotech@emailsec.it
Numéro de TVA IT 03765100262 - Rea TV 296956

SÉRIE SET-CLOSE
TABLE HYDRA

Rev. 01 07/2022

SPÉCIFICATIONS TECHNIQUES SELLERIE

CARACTÉRISTIQUE	NORME	U.d.M.	VALEURS
Résistance en traction	UNI EN ISO 1421 Méthode 1	N	Longitudinal ≥ 210 Trasversalement ≥ 90
Allongement à la rupture	UNI EN ISO 1421 Méthode 1	%	Longitudinal ≥ 85 Trasversalement ≥ 140
Détermination de la force de déchirure	EN ISO 13937-2: 2000	daN	Longitudinal ≥ 2,5 Trasversalement ≥ 2,2
Solidité des coloris au frottement	UNI EN ISO 105 X12: 2003 UNI EN ISO 105 D02: 1998	échelle de gris	Sec 4 Eau de javel 4/5 Alcool éthylique 3/4
Détermination de la résistance à l'usure: essai Martindale	UNI EN ISO 5470-2: 2004	cycles	Méthode 1 (direct) 65.000 Méthode 2 (inverse) 210.000
Résistance au feu Classe combustibilité	UNI 9175: 1987 UNI 9175/FA1: 1994		CLASSE 1.IM
Formaldehyde libre ou Partiellement hydrolisable	UNI EN ISO 14184-1: 2011	mg/Kg	< 3
Phtalates	UNI EN ISO 14389: 2014	%	< 0,06
Arylamines	UNI EN ISO 14362-1: 2012	mg/Kg	Non détectable
Nettoyage	Nettoyer avec un chiffon humide et savonneux. Rincer avec eau claire. Ne pas utiliser solvants, eau de javel et détergents chimiques ou spray de polissage.		
Caractéristiques particulaires	Antibactérien Fongicide		
Composition	PVC plastifié 88% - Polyester 12%		

RESISTANCE AU FEU SELON LES NORMES:
IMO - 2010 FTP CODE Part 8
"Test pour meubles rembourrés"
par 7.2 BRÛLURE DE CIGARETTE EN COMBUSTION LENTE
par 7.3 ESSAI AVEC FLAMME DE PROPANE
EN 1021-1: 2006 brûlure de cigarette en combustion lente
EN 1021-2: 2006 flamme équivalente à celle d'une allumette

OPTIONS POUR TABLE HYDRA SÉRIE SET-CLOSE

Code 1216070 SAC DE TRANSPORT POUR HYDRA
Sac de transport pour table HYDRA.

FISIOTECH SRL
Lieu d'activité : Via Toniolo, 44/E-F - 31028 Vazzola (TV) - ITALIE
Siège social : Via Valdoni, 19 - 31013 Cimavilla di Codognè (TV) - ITALIE
Tel. +39 0438470342 - Fax +39 0438478762 - mail : info@fisiotech.com - pec : fisiotech@emailsec.it
Numéro de TVA IT 03765100262 - Rea TV 296956