SÉRIE PROFESSIONAL
TABLE EDO

Rev. 02 07/2022

CE

Table **EDO** à deux plans réglable en hauteur électriquement ou hydrauliquement pour kinésithérapie, massage et examen.

SPÉCIFICATIONS TECHNIQUES

Plans	2
Déport latéral	17 cm
Largeur	65 o 80 cm
Longueur	190 cm
Charge maximale, uniformément répartie	200 kg
Hauteur	45 - 90 cm
Alimentation	230 V 50/60 Hz 1,5A
Poussée vérin	8000 N
Indice de protection	IP 66
Proclive / déclive têtière avec vérin à gaz	+60° – 20°
Trou visage avec bouchon	inclus
Poids	70 kg

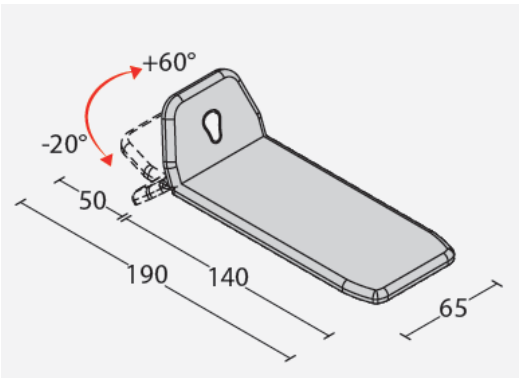

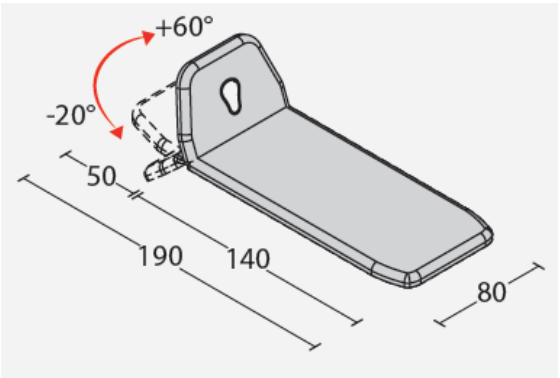

FISIOTECH SRL
Lieu d'activité : Via Toniolo, 44/E-F - 31028 Vazzola (TV) - ITALY
Siège social : Via Valdoni, 19 - 31013 Cimavilla di Codognè (TV) - ITALY
Tel. +39 0438470342 - Fax +39 0438478762 - mail : info@fisiotech.com - pec : fisiotech@emailsec.it
Numéro de TVA IT 03765100262 - Rea TV 296956

SÉRIE PROFESSIONAL TABLE EDO

Rev. 02 07/2022

EDO MODÈLES

Description	Code
Edo pédale de commande. **“S”tandard / “C”omfort**	1111A10P1***S/C***
Edo cadre de commande périphérique. **“S”tandard / “C”omfort**	1111A10C1***S/C***
Edo hydraulique. **“S”tandard / “C”omfort**	1111A10R0***S/C***
Edo LARGE pédale de commande. **“S”tandard / “C”omfort**	1111A11P1***S/C***
Edo LARGE cadre de commande périphérique. **“S”tandard / “C”omfort**	1111A11C1***S/C***
Edo LARGE hydraulique. “**S”tandard / “C”omfort**	1111A11R0***S/C***

SYSTÈMES DE RÉGULATION DA LA HAUTEUR

Edo avec pédale de commande 24 V

Edo avec cadre de commande périphérique

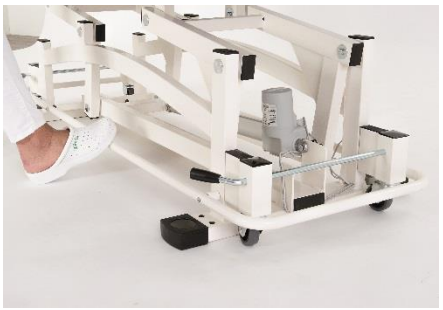

Edo hydraulique

FISIOTECH SRL
Lieu d’activité : Via Toniolo, 44/E-F - 31028 Vazzola (TV) - ITALY
Siège social : Via Valdoni, 19 - 31013 Cimavilla di Codognè (TV) - ITALY
Tel. +39 0438470342 - Fax +39 0438478762 - mail : info@fisiotech.com - pec : fisiotech@emailsec.it
Numéro de TVA IT 03765100262 - Rea TV 296956

SÉRIE PROFESSIONAL TABLE EDO

Rev. 02 07/2022

REMBOURRAGE AVEC TÊTE CONFORT

SPÉCIFICATIONS TECHNIQUES REMBOURREMENT

Nom du produit	mousse de polyuréthane
Classe réaction au feu	1 IM (la meilleure)
Densité rembourrement	30 kg/m3
Hauteur rembourrement	40 mm

NUANCIER

FISIOTECH SRL
Lieu d'activité : Via Toniolo, 44/E-F - 31028 Vazzola (TV) - ITALY
Siège social : Via Valdoni, 19 - 31013 Cimavilla di Codognè (TV) - ITALY
Tel. +39 0438470342 - Fax +39 0438478762 - mail : info@fisiotech.com - pec : fisiotech@emailsec.it
Numéro de TVA IT 03765100262 - Rea TV 296956

SÉRIE PROFESSIONAL TABLE EDO

Rev. 02 07/2022

SPÉCIFICATIONS TECHNIQUES SELLERIE

CARACTÉRISTIQUE	NORME	U.d.M.	VALEURS
Résistance en traction	UNI EN ISO 1421 Méthode 1	N	Longitudinal ≥ 210 Trasversalement ≥ 90
Allongement à la rupture	UNI EN ISO 1421 Méthode 1	%	Longitudinal ≥ 85 Trasversalement ≥ 140
Détermination de la force de déchirure	EN ISO 13937-2: 2000	daN	Longitudinal ≥ 2,5 Trasversalement ≥ 2,2
Solidité des coloris au frottement	UNI EN ISO 105 X12: 2003 UNI EN ISO 105 D02: 1998	échelle de gris	Sec 4 Eau de javel 4/5 Alcool éthylique 3/4
Détermination de la résistance à l'usure: essai Martindale	UNI EN ISO 5470-2: 2004	cycles	Méthode 1 (direct) 65.000 Méthode 2 (inverse) 210.000
Résistance au feu Classe combustibilité	UNI 9175: 1987 UNI 9175/FA1: 1994		CLASSE 1.IM
Formaldehyde libre ou Partiellement hydrolisable	UNI EN ISO 14184-1: 2011	mg/Kg	< 3
Phtalates	UNI EN ISO 14389: 2014	%	< 0,06
Arylamines	UNI EN ISO 14362-1: 2012	mg/Kg	Non détectable
Nettoyage	Nettoyer avec un chiffon humide et savonneux. Rincer avec eau claire. Ne pas utiliser solvants, eau de javel et détergents chimiques ou spray de polissage.		
Caractéristiques particulaires	Antibactérien Fongicide		
Composition	PVC plastifié 88% - Polyester 12%		

RESISTANCE AU FEU SELON LES NORMES:

IMO - 2010 FTP CODE Part 8
"Test pour meubles rembourrés"
par 7.2 BRÛLURE DE CIGARETTE EN COMBUSTION LENTE
par 7.3 ESSAI AVEC FLAMME DE PROPANE
EN 1021-1: 2006 brûlure de cigarette en combustion lente
EN 1021-2: 2006 flamme équivalente à celle d'une allumette

FISIOTECH SRL
Lieu d'activité : Via Toniolo, 44/E-F - 31028 Vazzola (TV) - ITALY
Siège social : Via Valdoni, 19 - 31013 Cimavilla di Codognè (TV) - ITALY
Tel. +39 0438470342 - Fax +39 0438478762 - mail : info@fisiotech.com - pec : fisiotech@emailsec.it
Numéro de TVA IT 03765100262 - Rea TV 296956

SÉRIE PROFESSIONAL TABLE EDO

Rev. 02 07/2022

OPTIONS SÉRIE PROFESSIONAL

Code 1210010 SUPPORT ROULEAU DRAP D'EXAMEN
Structure en métal à placer sur le côté des pieds.

Code 1211010 ROULETTES
Jeu de quatre roulettes escamotables pour le déplacement de la table.
Ø 60 mm.

Code 1210030 BARRIÈRES LATÉRALES
Barrières latérales pour une plus grande sécurité du patient pendant qu'il est sur la table. Elles peuvent être utilisées avec un simple mécanisme manuel.

Code 1211020 AIMANT DE SÉCURITÉ
Enlèvant l'aimant les fonctions de réglage électrique sont bloquées pour éviter tout actionnement involontaire des vérins
Code 1211030 CLIC DOUBLE AVEC AIMANT DE SÉCURITÉ
Logiciel grâce auquel les vérins sont activés uniquement par une double impulsion de la commande pour éviter tout actionnement involontaire.

Code 1211040 PRISE SUISSE

Code 1211041 PRISE UK

FISIOTECH SRL
Lieu d'activité : Via Toniolo, 44/E-F - 31028 Vazzola (TV) - ITALY
Siège social : Via Valdoni, 19 - 31013 Cimavilla di Codognè (TV) - ITALY
Tel. +39 0438470342 - Fax +39 0438478762 - mail : info@fisiotech.com - pec : fisiotech@emailsec.it
Numéro de TVA IT 03765100262 - Rea TV 296956

SÉRIE PROFESSIONAL TABLE EDO

Rev. 02 07/2022

OPTIONS GÉNÉRALES

Code 1210020 PORTE ROULEAU DRAP D'ÉXAMEN SUR PIEDS
Porte rouleau drap d'examen pour tables d'examen, massage et traitement.
Structure en métal époxy, facile à déplacer.
Dimensions : longueur 71 cm largeur 25 cm hauteur 81 cm

Code 1210040 HOUSSE
Housse éponge avec bordure élastique, peut être utilisée sur toutes les tables à examen et traitement de largeur de 65 cm. Lavable, coloris gris.
Code 1210050 HOUSSE
Housse éponge avec bordure élastique, peut être utilisée sur toutes les tables à examen et traitement de largeur de 80 cm. Lavable, coloris gris.

Code 1210060 DRAP D'EXAMEN 2 PLIS
Carton de 6 rouleaux
Dimensions : Largeur 60 cm – Longueur rouleau 65 m.

FISIOTECH SRL
Lieu d'activité : Via Toniolo, 44/E-F - 31028 Vazzola (TV) - ITALY
Siège social : Via Valdoni, 19 - 31013 Cimavilla di Codognè (TV) - ITALY
Tel. +39 0438470342 - Fax +39 0438478762 - mail : info@fisiotech.com - pec : fisiotech@emailsec.it
Numéro de TVA IT 03765100262 - Rea TV 296956